ecosmart+™
Fire

CLEARANCES & INSTALLATION MANUAL BIOETHANOL ONLY

Please read these instructions and the Burner Operations Manual provided with your burner completely before operating the appliance. Not intended for table-top use where frequent relocation is required.

REFER TO THE OPERATIONS MANUAL IN THE BURNER PACKAGING FOR CLEARANCE AND INSTALLATION INSTRUCTIONS IF USING PROPANE OR NATURAL GAS.

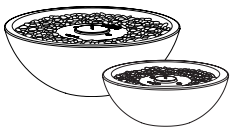

Mix Fire Bowls
From 23.4 kg, 52 lb

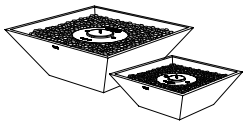

Nova Series
From 19.9kg, 43.9lbs

Pod Series
From 39.3 kg, 86.4 lb

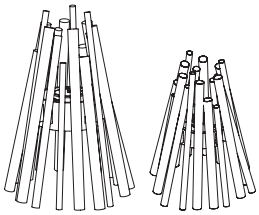

Stix Series
From 23.1 kg, 50.9 lb

e-nrg®
natural. renewable. green

e-NRG is the ONLY fuel to be used in this appliance.

e-nrg.com
e-nrg.com.au

! WARNINGS:

IF THE INFORMATION IN THIS MANUAL IS NOT FOLLOWED EXACTLY, A FIRE OR EXPLOSION MAY RESULT CAUSING PROPERTY DAMAGE, PERSONAL INJURY OR LOSS OF LIFE.

Do not fill while hot

Do not fill while operating

Do not overfill

Flammable

Use with supplied accessories

Keep away from children

NOTE: Weight is approx only. Weight includes burner and black glass charcoal (if applicable).

Fireplace Clearances

Please read these instructions completely before operating the EcoSmart™ Fire.

Do not operate the appliance until it has been securely fastened using the included ground fixing brackets.

Before installation ensure that the model is positioned in accordance with the compulsory minimum clearances outlined below.

If used indoors ensure that you pay attention to the Minimum Room Sizes below:

Pod Series	1x AB8/AB8(EN)	116 m^3 [4,096 ft^3] (per burner)
Mix 600 Nova 600 Stix	1x AB3	Outdoor Use Only
Mix 850 Nova 850 Stix 8	1x AB8/AB8(EN)	Outdoor Use Only

WARNING: Ensure that your fire is positioned away from flammable materials and other sources of ignition at all times. Pay very close attention to positioning the fire away from items that may move as a result of wind and drafts. For example trees/ branches/curtains/paper and the like.

The base of the burner within the model must never come into direct contact with flammable materials.

Side clearances to fixed and stable furniture items that are not susceptible to movement (e.g lounges or patio furniture) must remain a minimum of 600 mm [23.6 in] away from the flame at all times.

Overhead clearances to items that are susceptible to movement (e.g. Trees) must remain a minimum of 2,000 mm [78.7 in] away from the flame at all times.

Stainless steel will rust or corrode over time if contamination or debris is not cleaned or removed immediately. When not in use, it is recommended that you protect your fireplace from water damage or corrosion with a protective cover and always use the Burner Lid included with your model to safeguard the burner.

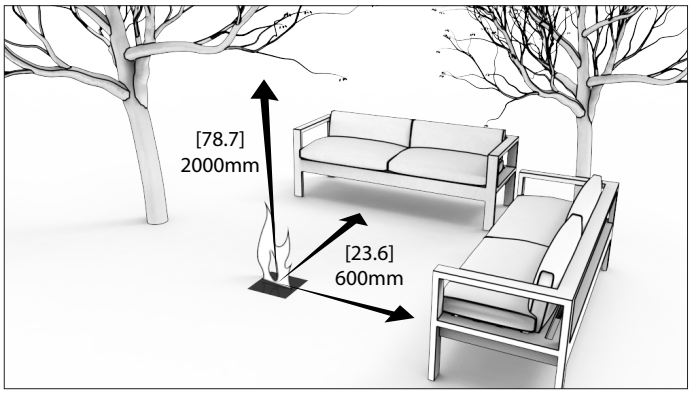

1. Outdoor Clearances

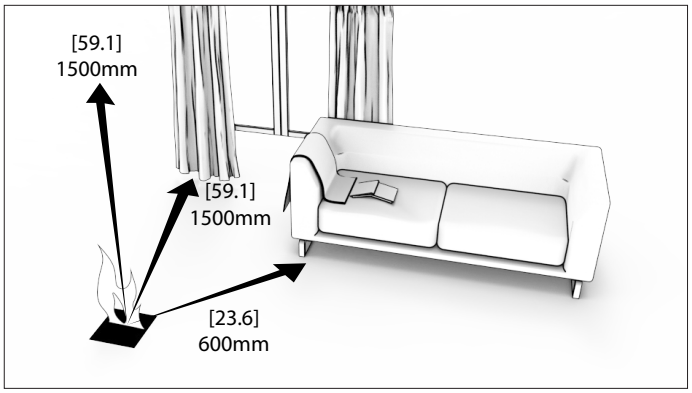

2. Indoor Clearances

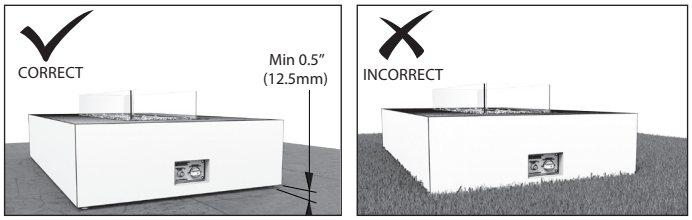

Locating your appliance

Please do not remove the feet from the appliance, as they play an important role in providing adequate airflow of the undersides.

1. Maintain a minimum air space of 12.5 mm [0.5 in] between the ground surface and the underside of the appliance sidewalls by adjusting the articulating feet up or down as necessary.

2. Do not place the appliance over grass, artificial turf, carpet, rock, or any uneven surface.

DO NOT locate the appliance where it will get excessively wet or submerged in water.

Abstände zur Feuerstelle

Bitte lesen Sie diese Anweisungen vor der Inbetriebnahme des EcoSmart™ Fire vollständig durch.

Betreiben Sie das Gerät nicht, bevor es mit den mitgelieferten Bodenbefestigungswinkeln sicher fixiert wurde.

Vor der Installation stellen Sie sicher, dass die Feuerstelle gem. den unten benannten erforderlichen Mindest-Abständen platziert wurde.

Bei der Verwendung in Innenräumen, bitte die Mindest-Raumgröße beachten, siehe unten:

Pod Series	1x AB8/AB8(EN)	116 m^3 [4,096 ft^3] (pro Burner)
Mix 600 Nova 600 Stix	1x AB3	Nur für den Außenbereich
Mix 850 Nova 850 Stix 8	1x AB8/AB8(EN)	Nur für den Außenbereich

ACHTUNG: Stellen Sie sicher, dass das Feuer jederzeit in sicherem Abstand von brennbaren und leicht entflammbaren Materialien positioniert ist. Achten Sie v.a. darauf, dass das Feuer in sicherer Entfernung von beweglichen bzw. windanfälligen Gegenständen oder Materialien aufgestellt wird, wie z.B. Pflanzen, Bäumen, Vorhängen, Papierdekorationen o.Ä.

Die Unterseite des Burners darf niemals und zu keiner Zeit mit brennbaren bzw. leicht entflammbaren Materialien in Berührung kommen.

Der seitliche Abstand der Flamme zu schweren bzw. fest platzierten Einrichtungsgegenständen, die nur unter hohem Aufwand bewegt werden können, wie z.B. Lounge- oder Terrassen-Möbel, sollte mindestens 600 mm (23.6 Zoll) betragen.

Der Mindest-Abstand der Flamme zu leichten, wind- und bewegungsanfälligen Stoffen oder Dingen (wie Ästen, Bäumen o.Ä.) muss jederzeit 2000 mm [78.2 Zoll] betragen.

Edelstahl korrodiert bzw. rostet mit der Zeit, falls Verschmutzungen oder Nässe nicht unmittelbar entfernt werden. Sollte der Burner, die Feuerstelle nicht in Gebrauch sein, empfehlen wir, dass Sie Ihr Outdoor Modell gegen Wasserschäden oder Verschmutzungen mit einem Wetterschutz-Cover schützen. Um die Burner-Brennkammer zu schützen und vor Verunreinigungen zu bewahren, benutzen Sie auf jeden Fall die mitgelieferte Burner-Abdeckung.

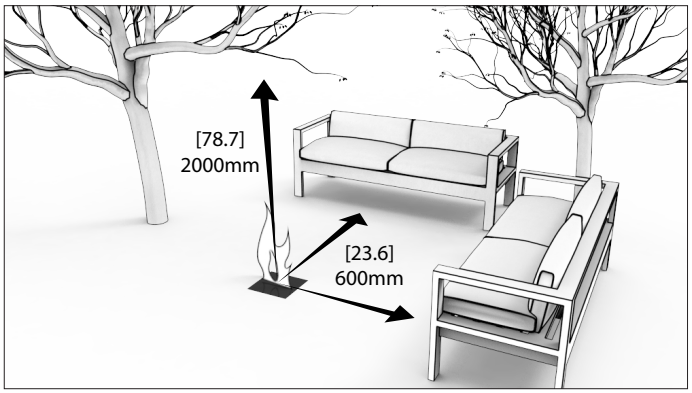

1. Sicherheitsabstände im Außenbereich

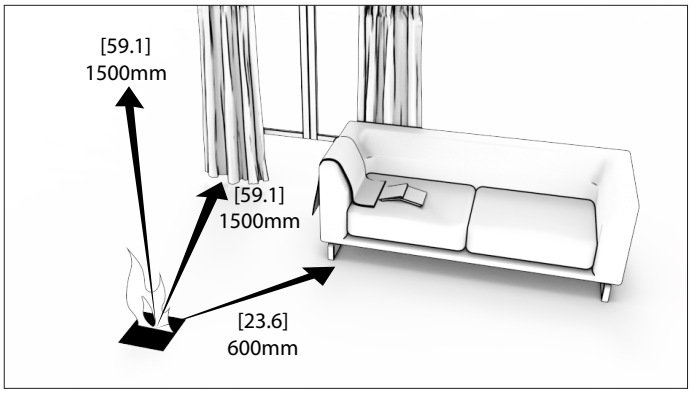

2. Sicherheitsabstände im Innenbereich

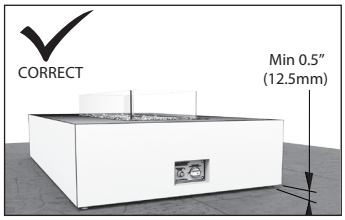

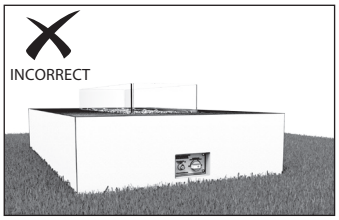

Standortbestimmung für Ihr Gerät

Bitte entfernen Sie nicht die Füße vom Gerät, da sie eine wichtige Rolle bei der Bereitstellung ausreichender Luftzirkulation unter dem Gerät spielen.

1. Halten Sie einen Mindestabstand von 12,5 mm [0,5 Zoll] zwischen der Bodenoberfläche und der Unterseite der Gerätewände ein, indem Sie bei Bedarf die beweglichen Füße nach oben oder unten verstellen.

2. Stellen Sie das Gerät nicht auf Gras, Kunstrasen, Teppich, Felsen oder eine unebene Oberfläche.

PLATZIEREN SIE das Gerät NICHT an einem Ort, an dem es stark nass wird oder in Wasser getaucht wird.

© Copyright 2004 - 2026 MAD Design Group. All rights reserved. V2610

Dégagements pour les Cheminées

Veuillez lire ces instructions dans leur intégralité avant de faire fonctionner le système EcoSmart™ Fire.

N'utilisez pas l'appareil tant qu'il n'a pas été solidement fixé à l'aide des supports de fixation au sol inclus.

Avant l'installation vérifier que le modèle est positionné conformément aux distances minimales obligatoires décrites ci-dessous.

En cas d'utilisation à l'intérieur, veillez à respecter les dimensions des pièces minimales ci-dessous :

Pod Series	1x AB8/AB8(EN)	116 m^3 [4,096 ft^3] (par Brûleur)
Mix 600 Nova 600 Stix	1x AB3	Usage extérieur uniquement
Mix 850 Nova 850 Stix 8	1x AB8/AB8(EN)	Usage extérieur uniquement

ATTENTION : Assurez-vous que votre cheminée est constamment positionnée loin de matériaux inflammables et d'autres sources d'ignition. Faites très attention à positionner le feu loin des objets / choses susceptibles de se déplacer en raison du vent et des courants d'air. Par exemple, les arbres / branches/ rideaux / papiers, etc.

La base du brûleur au sein du modèle ne doit jamais entrer en contact direct avec des matières inflammables.

Les dégagements latéraux pour les meubles fixes et stables tels que les canapés ou autres meubles de salon doivent toujours rester à un minimum de 600 mm de la flamme.

Les dégagements généraux pour des éléments susceptibles de mouvement (par exemple : Arbres) doivent toujours rester à un minimum de 2000 mm de la flamme.

L'acier inoxydable rouillera ou corrodera au fil du temps en cas de contamination ou de débris n'ayant pas été nettoyés ou supprimés immédiatement. Il est recommandé de protéger votre foyer des dégâts d'eau ou de corrosion avec une housse de protection et en utilisant toujours le couvercle du brûleur fourni avec votre modèle afin de préserver le brûleur.

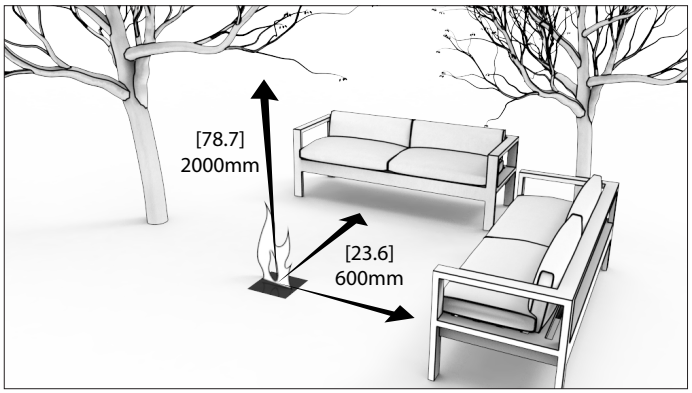

1. Dégagements Extérieur

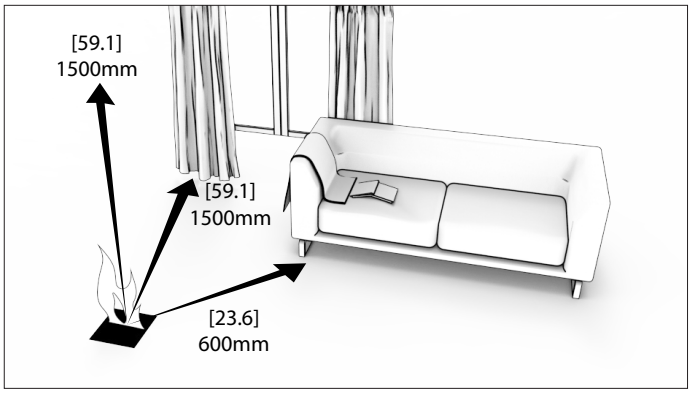

2. Dégagements Intérieur

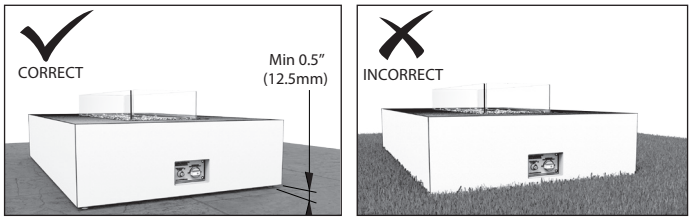

Emplacement de votre produit

Veuillez ne pas retirer les pieds du produit, car ils jouent un rôle important en assurant une circulation d'air adéquate sous la table.

1. Maintenez un espacement minimal de 1,25 cm [0,5 pouce] entre la surface du sol et la partie inférieure des parois latérales de la table en ajustant les pieds articulés vers le haut ou vers le bas si nécessaire.

2. Ne placez pas le produit sur l'herbe l'herbe, du gazon synthétique, de la moquette, des rochers ou toute surface irrégulière.

NE PLACEZ PAS le produit dans un endroit exposé à une humidité excessive ou immergé dans l'eau.

预留壁炉间隙

使用EcoSmart®壁炉前请认真阅读本操作指南，不适合在需要频繁搬迁的台面式场所使用。

在使用随附的地面固定支架将设备牢固固定之前，请勿操作本设备。

安装前，请确保产品的摆放参照以下给出的最小预留间隙。

若在室内使用，请务必注意下方列出的最小房间尺寸要求：

Pod Series	1x AB8/AB8(EN)	每个燃烧器最小空间要求 116m^3 [4096ft^3]
Mix 600 Nova 600 Stix	1x AB3	仅限户外使用
Mix 850 Nova 850 Stix 8	1x AB8/AB8(EN)	仅限户外使用

警告：任何时候请确保壁炉远离易燃物品与明火，如树枝，窗帘，碎纸等可燃物。壁炉的位置要远离因风而产生晃动的易燃物品。

任何情况下，壁炉内的炉芯燃烧器底部绝对不可以与易燃物品直接接触。

对于位置固定的家具，如客厅或露台家具，任何情况下请确保壁炉产品与家具保留至少600豪米以上的间距。

对于壁炉上方可飘动的物件，如树木等，任何情况下请确保壁炉与此类物品保留至少2米以上的间距。

燃烧器表面上的污渍如不常清理，不锈钢的表面会随着日常的使用而逐渐生锈。建议不使用时，请使用防护罩罩在燃烧器上以保护产品不被雨水的浸泡而腐蚀。

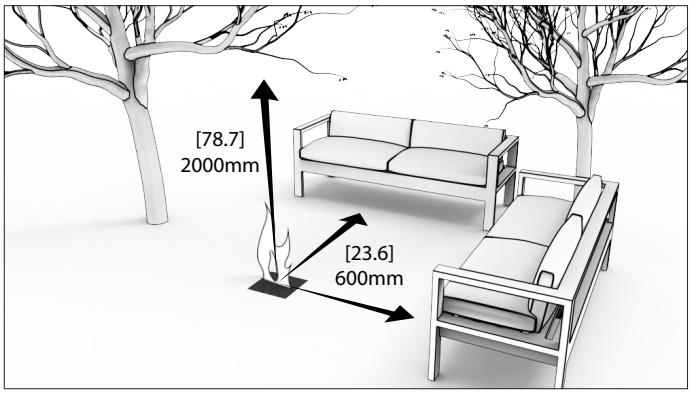

1. 户外安装

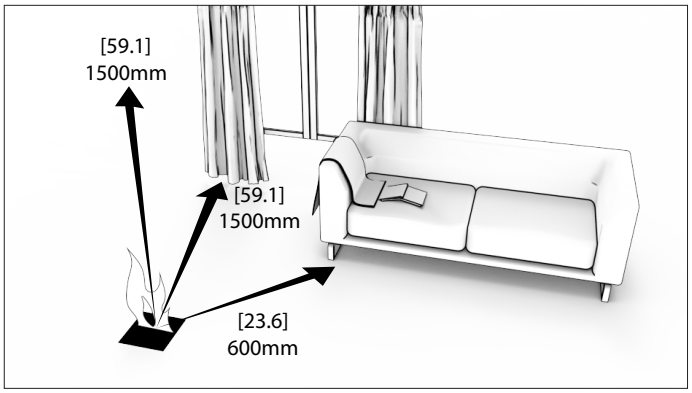

2. 室内安装

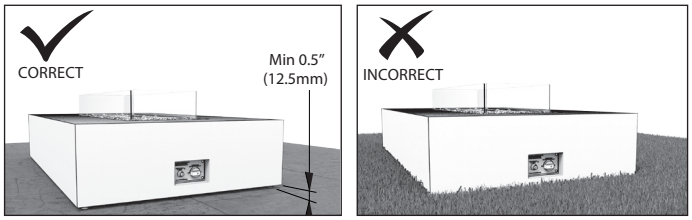

安装您的壁炉桌

请勿移除壁炉桌的脚，因为它们在提供充足的下部空气流通方面扮演着重要角色。

通过上下调整活动脚，始终在地面表面和壁炉桌侧壁下部之间保持至少12.5毫米 [0.5英寸] 的最小空气间隙。

不要将壁炉桌放置在草地、人造草坪、地毯、岩石或任何不平坦的表面上。

不要将壁炉桌放置在过于潮湿或浸没在水中的地方。

© Copyright 2004 - 2026 MAD Design Group. All rights reserved. V2610

Sicurezza
Caminetti

Leggere il manuale di istruzioni per l'uso prima di operare un prodotto EcoSmart™ Fire.

Non utilizzare l'apparecchio finché non è stato fissato saldamente utilizzando le staffe di fissaggio a terra incluse.

Prima dell'installazione assicurarsi che il modello sia posizionato in conformità con le distanze minime obbligatorie indicate di seguito.

Se utilizzato in ambienti interni, assicurarsi di prestare attenzione alle dimensioni minime della stanza sotto elencate:

Pod Series	1x AB8/AB8(EN)	116 m^3 [4,096 ft^3] (per bruciatore)
Mix 600 Nova 600 Stix	1x AB3	Solo per uso esterno
Mix 850 Nova 850 Stix 8	1x AB8/AB8(EN)	Solo per uso esterno

ATTENZIONE: Rassicurarsi che la fiamma sia posizionata lontana da qualsiasi tipo di materiali o fonti infiammabili. Prestare molta attenzione a posizionare il fuoco lontano da oggetti che possono muoversi a causa di vento e correnti d'aria. Per esempio alberi / rami / tende / carta.

La base e i lati del bruciatore non devono mai venire a contatto con materiali infiammabili.

Distanze laterali a mobili fissi e oggetti stabili che non sono soggetti a movimento come salotti o mobili da giardino devono rimanere un minimo di 600 mm [23.6 pollici] lontano dalla fiamma in ogni momento.

Autorizzazioni generali per oggetti in movimento (ad esempio alberi) devono rimanere un minimo di 2000 mm [78.7 pollici] lontano dalla fiamma in ogni momento.

l'acciaio inossidabile può mostrare tracce di corrosione nel tempo se la contaminazione o detriti non vengono puliti immediatamente. Quando non è in uso, si consiglia di proteggere il camino da danni causati dall'acqua o dalla corrosione con una copertura protettiva e utilizzare sempre il cappuccio del bruciatore incluso nel modello per proteggerlo.

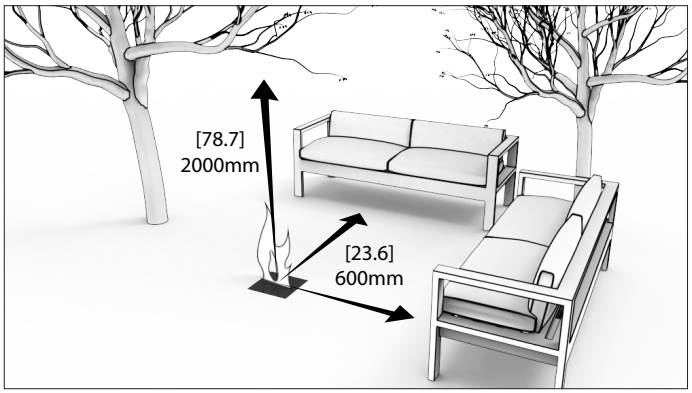

1. Distanze esterne

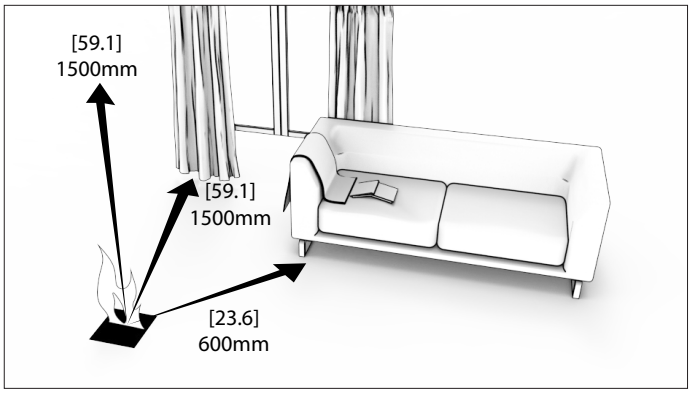

2. Distanze interne

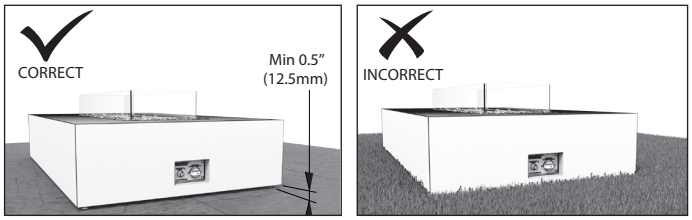

Posizionamento del tuo elettrodomestico

Si prega di non rimuovere i piedini dall'elettrodomestico, in quanto svolgono un ruolo importante nel garantire un'adeguata circolazione dell'aria nella parte inferiore.

1. Mantenere uno spazio aereo minimo di 12,5 mm [0,5 pollici] tra la superficie del terreno e la parte inferiore delle pareti laterali dell'elettrodomestico, regolando i piedini articolati verso l'alto o verso il basso, se necessario.

2. Non posizionare l'elettrodomestico sull'erba, su tappeti artificiali, moquette, rocce o su qualsiasi superficie irregolare.

NON POSIZIONARE l'elettrodomestico in luoghi esposti all'umidità e senza protezione dall'acqua.

Distancias mínimas para las Chimeneas

Por favor, lea estas instrucciones completamente antes de encender su EcoSmart Fire.

No utilice el aparato hasta que haya sido fijado de forma segura con los soportes de fijación al suelo incluidos.

Antes de la instalación asegúrese de que el modelo este posicionado de acuerdo con las distancias mínimas indicadas abajo.

Asegúrese de prestar atención a las medidas mínimas de habitaciones si utilizado en espacios interiores, a continuación:

Pod Series	1x AB8/AB8(EN)	116 m^3 [4,096 ft^3] (por quemador)
Mix 600 Nova 600 Stix	1x AB3	Solo para uso en exteriores
Mix 850 Nova 850 Stix 8	1x AB8/AB8(EN)	Solo para uso en exteriores

PRECAUCIÓN: Asegúrese de que su chimenea esté situada lejos de materiales inflamables u otras fuertes de ignición en todo momento. Preste toda la atención al posicionamiento de la chimenea lejos de cosas que puedan moverse como resultado del viento o corrientes. Por ejemplo árboles/ramas/cortinas/ papel y similares.

La base del quemador nunca debe entrar en contacto directo con materiales inflamables.

El espacio libre lateral entre la chimenea y mobiliario fijo o estable debe ser de al menos 600 mm hasta la llama en todo momento.

El despeje o la distancia vertical entre la llama y cualquier objeto que sea susceptible a movimiento (arboles o plantas) tiene que ser un mínimo de 2000 mm en todo momento.

El acero inoxidable puede mostrar restos de corrosión con el tiempo si la contaminación o restos no son limpiados inmediatamente. Cuando no esté en uso, es recomendable que proteja su chimenea de daños producidos por el agua o la corrosión con una cubierta protectora y use siempre la tapa del quemador incluida en su modelo para salvaguardarlo.

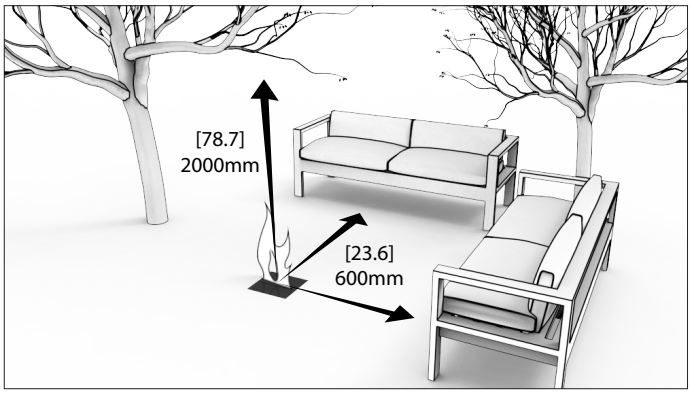

1. Espacio libre en exterior

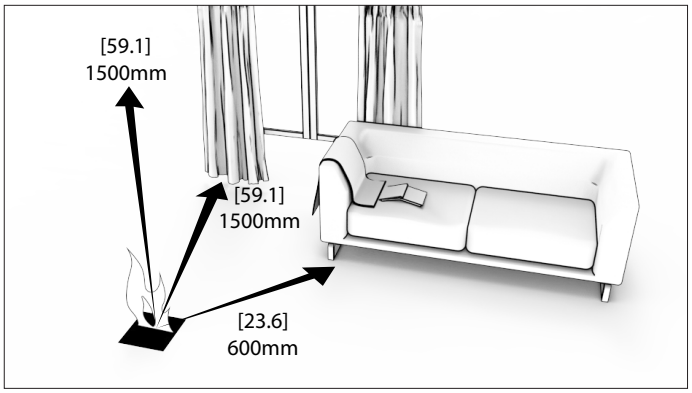

2. Espacio libre en interior

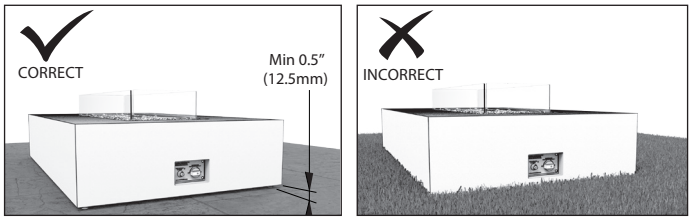

Ubicación de su chimenea

Por favor, no retire los pies de la chimenea, ya que desempeñan un papel importante en proporcionar una circulación de aire adecuada en la parte inferior.

1. Mantenga un espacio mínimo de aire de 1,25cm [0,5 pulgadas] entre la superficie del suelo y la parte inferior de las paredes laterales del producto ajustando los pies articulados hacia arriba o hacia abajo según sea necesario.

2. No coloque la chimenea sobre césped, césped artificial, alfombra, roca o cualquier superficie irregular.

NO COLOQUE la chimenea donde recibirá un exceso de humedad o se sumergirá en agua.

© Copyright 2004 - 2026 MAD Design Group. All rights reserved. V2610

ENGLISH

Fireplace Installation

MIX FIRE BOWLS & NOVA SERIES

Outdoor use only

1. Add the majority of the chosen decorative media around the unit platform. Do this before inserting the burner to avoid scratching the surface of the burner;

2. Insert Burner into base then carefully adjust or add more of the decorative media around the burner - be careful not to scratch the burner surface;

3. Do not place decorative media on top of the burner or where they can interfere with the operation of the burner or the flame;

4. These models come with Ground Fixing Brackets so they can be installed in a fixed position. Follow the instructions supplied with the Ground Fixing Brackets to complete the installation of the product.

These products feature 360º height-adjustable articulating feet. Adjust the feet by turning them in either direction until you achieve a perfectly level and stable model before operating.

If you live in extreme weather conditions where accumulation of snow is likely, use of the Winter Bag is imperative in order to be covered by the warranty.

OPERATE ACCORDING TO THE BURNER OPERATIONS MANUAL INCLUDED WITH THE BURNER.

DEUTSCH

Installation der Feuerstelle

MIX FIRE BOWLS & NOVA SERIES

Nur für den Außenbereich

1. Legen Sie den größten Teil der gewünschten Deko-Elemente rund um die Brenneröffnung. Tun Sie dies, bevor Sie den Brenner einlegen, um ein Verkratzen der Oberfläche zu vermeiden.

2. Fügen Sie den Brenner vorsichtig in die Brenneröffnung ein und platzieren Sie Deko-Elemente bis an den Rand des Brenners – tun Sie dies vorsichtig, um die Brenner-Oberfläche nicht zu verkratzen.

3. Platzieren Sie NIEMALS Deko-Elemente auf dem Brenner oder über der Brenner-Öffnung oder dort, wo sie mit der Flamme während des Betriebs des Brenners in Konflikt geraten könnten.

4. Diese Modelle sind mit Bodenhaltewinkeln ausgestattet, damit sie in einer festen Position montiert werden können. Folgen Sie den Anweisungen, die mit den Bodenhaltewinkeln geliefert werden, um die Montage des Produkts abzuschließen.

Diese Modelle verfügen über 360° höhenverstellbare Füßchen. Bevor Sie die Feuerstelle in Betrieb nehmen, stellen Sie die entsprechende Höhe der Füßchen durch Drehen in die eine oder andere Richtung ein, bis das Modell sicher und stabil in der Waage platziert wurde.

Sollten extreme Witterungsbedingungen vorherrschen und Schnee wahrscheinlich sein, so ist die Benutzung der Wintertasche vorgeschrieben, damit die Garantie nicht erlischt.

NEHMEN SIE DEN BRENNER ENTSPRECHEND DER BEDIENUNGS- UND INSTALLATIONS-ANLEITUNG, DIE JEDEM BRENNER BEIGEFÜGT IST, IN BETRIEB.

FRANÇAIS

Installation des Cheminées

MIX FIRE BOWLS & NOVA SERIES

Usage extérieur uniquement

1. Ajouter la majorité du support décoratif choisi autour de la plate-forme de l'appareil. Pour ce faire, insérer d'abord le brûleur pour éviter de rayer la surface du brûleur;

2. Insérez le Brûleur dans la base puis soigneusement ajuster ou ajouter plus de cailloux décoratifs autour du brûleur - attention à ne pas rayer la surface du brûleur;

3. Ne placez pas de supports décoratifs sur le dessus du brûleur où ils peuvent interférer avec le fonctionnement du brûleur ou la flamme;

4. Ces modèles sont livrés avec des supports de fixation au sol afin qu'ils puissent être installés dans une position fixe. Suivez les instructions fournies avec les supports de fixation au sol afin de compléter l'installation du produit.

Ces produits se caractérisent par un pied qui s'articulent à 360 degrès. Régler les pieds en les tournant dans le sens souhaité jusqu'à ce que le modèle soit droit et stable avant utilisation.

Si vous vivez dans des conditions climatiques extrêmes où l'accumulation de neige est probable, l'utilisation du sac d'hiver est impérative afin d'être couvert par la garantie.

UTILISEZ L'APPAREIL EN ACCORDANCE AVEC LE MANUEL FOURNIS AVEC LE BRÛLEUR.

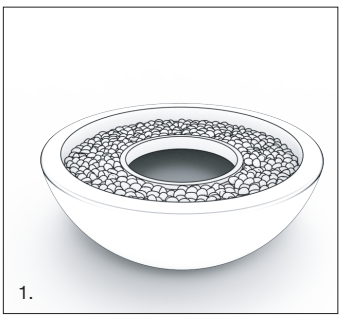
1.

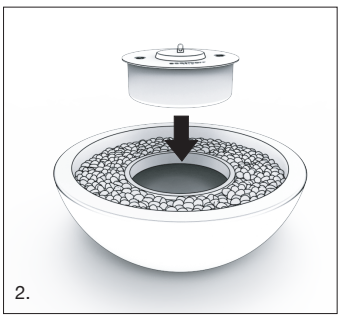
2.

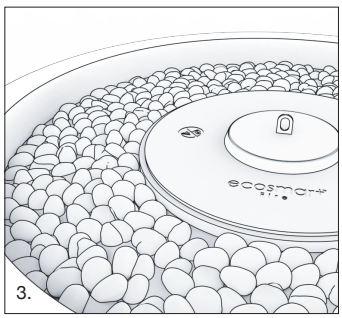
3.

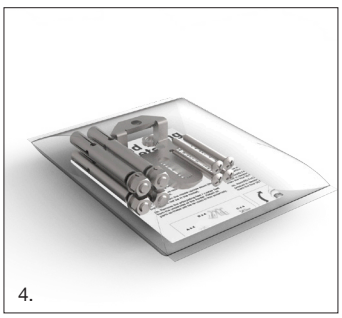
4.

e-NRG Bioethanol is the only fuel to use in this appliance.

中文

安装壁炉

MIX FIRE BOWLS & NOVA SERIES

仅限户外使用

1. 为避免燃烧器被装饰物划伤，请先放好装饰物在壁炉产品上，然后再将燃烧器放入壁炉产品内。

2. 燃烧器摆放好之后请小心添加或调整燃烧器旁的装饰物以达到美观的效果。 小心挪动避免划伤燃烧器的表面。

3. 为避免影响燃烧器的正常使用，请勿将装饰物摆放在燃烧器的表面上。

4. 此类产品配有地钉紧固件，可以固定位置安装。请参阅紧固件安装说明完成安装。

此类产品附带360°可调节脚垫。通过调整脚垫的角度可确保您在水平与稳定的最佳效果下安全使用火炉产品。

如您居住地区的会有积雪，气候条件较为极端，则有必要使用冬季套装，以便享受质保。

壁炉安装（包含燃烧器）请严格根据安装手册来操作。

ITALIANO

Installazione Caminetti

MIX FIRE BOWLS & NOVA SERIES

Solo per uso esterno

1. Aggiungi la maggior parte dei supporti decorativi scelti attorno alla piattaforma dell'unità. Procedere prima di inserire il bruciatore per evitare di graffiare la superficie del bruciatore.

2. Inserire il bruciatore nella base, quindi regolare con cura o aggiungere altro materiale decorativo attorno al bruciatore, facendo attenzione a non graffiare la superficie del bruciatore.

3. Non collocare supporti decorativi sopra il bruciatore o dove possono interferire con il funzionamento del bruciatore o della fiamma.

4.Questi modelli sono dotati di staffe di fissaggio a terra in modo che possano essere installati in una posizione fissa. Seguire le istruzioni fornite con le staffe di fissaggio a terra per completare l'installazione del prodotto.

Questi prodotti sono dotati di piedini articolati regolabili in altezza a 360 °. Regolare i piedini ruotandoli in entrambe le direzioni fino a quando non si ottiene un modello perfettamente livellato e stabile prima di usare il prodotto.

Se abitate in condizioni climatiche estreme dove è probabile si verifichi l'accumulo di neve, è obbligatorio usare la Borsa Invernale per essere coperti dalla garanzia.

USARE IL BRUCIATORE COME DESCRITTO NEL MANUALE D'USO INCLUSO CON IL BRUCIATORE.

ESPAÑOL

Instalación de la chimenea

MIX FIRE BOWLS & NOVA SERIES

Solo para uso en exteriores

1. Coloque la gran mayoría del medio decorativo sobre la plataforma. Haga esto antes de instalar el quemador, así evitando hacerle daño al quemador.

2. Coloque el Quemador delicadamente, luego ajuste o agregue más medio decorativo si hace falta.

3. No coloque ningún medio decorativo sobre el quemador. Esto puede causar interferencia con la llama y/o el uso apropiado del quemador.

4. Estos modelos vienen con soportes de fijación de tierra para que puedan instalarse en una posición fija. Siga las instrucciones suministradas con los soportes de fijación de tierra para completar la instalación del producto.

Estos productos incluyen pies articulados en 360º de altura ajustable. Ajuste estos pies girándolos en la dirección apropiada hasta obtener una posición nivelada y estable antes de hacerlos funcionar.

Si vive en condiciones climáticas extremas donde es probable que se acumule nieve, es imprescindible utilizar el cubierta de invierno para estar cubierto por la garantía.

SIEMPRE USE DE ACUERDO CON EL MANUAL OPERACIONAL, INCLUIDO CON EL QUEMADOR.

© Copyright 2004 - 2026 MAD Design Group. All rights reserved. V2610

ENGLISH

Fireplace Installation

POD SERIES

1. For Indoor Installations insert the Indoor Safety Tray. The appliance must not be operated indoors without the Safety Tray installed.

   For outdoor installation go to Step 2.

2. Insert Burner into model.

3. Glass Fire Screen Installation. (If applicable).

   To assemble the Glass Fire Screens, refer to the assembly manual supplied with your glass fire screen. Do this prior to spreading decorative media within the tray.

   Carefully (recommend 2 persons) place the assembled glass fire screen into the table recess, center the glass screens to the burner.

4. Add glass charcoal around the burner - be careful not to scratch the burner surface.

   Do not place glass charcoal on top of the burner or where they can interfere with the operation of the burner or the flame.

5. These models come with Ground Fixing Brackets so they can be installed in a fixed position. Follow the instructions supplied with the Ground Fixing Brackets to complete the installation of the product.

If you live in extreme weather conditions where accumulation of snow is likely, use of the All-Season Cover is imperative in order to be covered by the warranty.

OPERATE ACCORDING TO THE BURNER OPERATIONS MANUAL INCLUDED WITH THE BURNER.

DEUTSCH

Installation der Feuerstelle

POD SERIE

1. Bei Installationen in Innenräumen, das Innenraum-Sicherheitsblech einsetzen. Der Burner darf in Innenräumen nicht ohne eingesetztes Sicherheits-Blech betrieben werden.

   Bei Installationen im Außenbereich zu Schritt 2 wechseln.

2. Setzen Sie den Brenner in das Modell ein.

3. Installation des Glas-Feuerschirms (Wenn anwendbar).

   Um die Glas-Feuerschirme zusammenzubauen, lesen Sie bitte die Montageanleitung, die mit Ihrem Glas-Feuerschirm geliefert wurde. Führen Sie diesen Schritt durch, bevor Sie dekoratives Material in das Fach legen.

   Platzieren Sie den zusammengebauten Glas-Feuerschirm vorsichtig (es wird empfohlen, dass zwei Personen dies tun) in die Vertiefung des Tisches und zentrieren Sie die Glasschirme am Brenner.

4. Platzieren Sie die Kohlepartikel-Glassteine um den Brenner – seien Sie vorsichtig, dass Sie dabei die Brenner-Oberfläche nicht beschädigen oder zerkratzen.

   Platzieren Sie NIEMALS die Kohlepartikel-Glassteine auf dem Brenner oder über der Brenner-Öffnung oder dort, wo sie mit der Flamme während des Betriebs des Brenners in Konflikt geraten könnten.

5. Diese Modelle sind mit Bodenhaltewinkeln ausgestattet, damit sie in einer festen Position montiert werden können. Folgen Sie den Anweisungen, die mit den Bodenhaltewinkeln geliefert werden, um die Montage des Produkts abzuschließen.

Wenn Sie in extremen Wetterbedingungen leben, in denen Schneeansammlungen wahrscheinlich sind, ist es zur Gewährleistung der Garantie unerlässlich, die All Seasons Abdeckung zu verwenden.

NEHMEN SIE DEN BRENNER ENTSPRECHEND DER BEDIENUNGS- UND INSTALLATIONS-ANLEITUNG, DIE JEDEM BRENNER BEIGEFÜGT IST, IN BETRIEB.

FRANÇAIS

Installation des Cheminées

SERIES POD

1. Pour les installations à l'intérieur, insérez le plateau de sécurité pour l'intérieur. L'appareil ne doit pas être utilisé à l'intérieur si le plateau de sécurité n'est pas installé.

   Pour l'installation à l'extérieur, passez à l'étape 2.

2. Insérez le brûleur dans le modèle.

3. Installation de l'écran en verre pare-feu (Le cas échéant).

   Pour assembler les écrans en verre contre le feu, référez-vous au manuel d'assemblage fourni avec votre écran en verre. Effectuez cette étape avant de répartir les matériaux décoratifs dans le plateau.

   Avec précaution (il est recommandé que deux personnes réalisent cette opération), placez l'écran en verre contre le feu assemblé dans l'encoche de la table et centrez les écrans de verre par rapport au brûleur.

4. Ajoutez le verre anthracite autour du brûleur - Attention à ne pas rayer la surface du brûleur.

   Ne placez pas de verres anthracites sur le dessus du brûleur où ils peuvent interférer avec le fonctionnement du brûleur ou la flamme.

5. Ces modèles sont livrés avec des supports de fixation au sol afin qu'ils puissent être installés dans une position fixe. Suivez les instructions fournies avec les supports de fixation au sol afin de compléter l'installation du produit.

Si vous habitez dans des conditions climatiques extrêmes où l'accumulation de neige est probable, l'utilisation de la Couverture Toutes Saisons est impérative afin d'être couvert par la garantie.

UTILISEZ L'APPAREIL EN ACCORDANCE AVEC LE MANUEL FOURNIS AVEC LE BRÛLEUR.

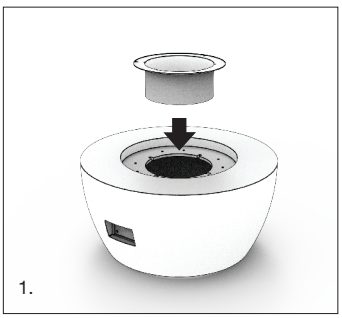
1.

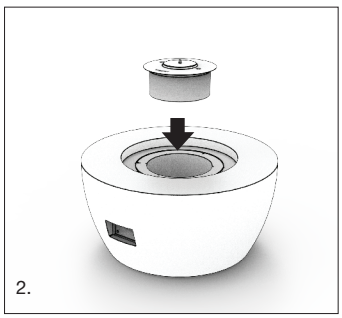
2.

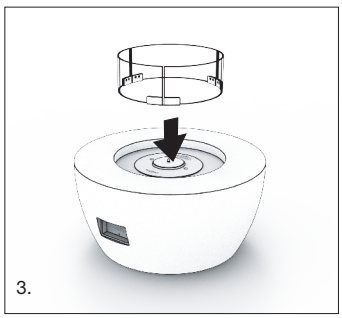
3.

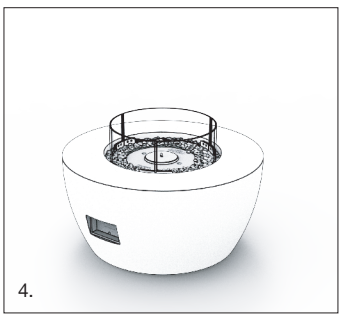
4.

中文

安装壁炉

POD 系列!

1. 若要进行室内安装，请放入室内安全托盘。在没有安装安全托盘的情况下，请勿在室内使用产品。

   若要进行室外安装，请转至步骤2。

2. 将燃烧器插入模型中。

3. 玻璃防火屏的安装.
   (如适用).

   要组装玻璃防火屏，请参考随附的玻璃防火屏安装手册。在将装饰材料铺到托盘内之前，请先完成这个步骤。

   小心地（建议由两人进行）将组装好的玻璃防火屏放入桌面的凹槽中，把玻璃屏幕对准燃烧器。

4. 在燃烧器周围摆放黑晶炭石 - 小心挪动避免划伤燃烧器的表面。

   请勿摆放玻璃木炭石在燃烧器的正上方或是会影响燃烧器正常运作的位置。

5. 此类产品配有地钉紧固件，可以固定位置安装。请参阅紧固件安装说明完成安装。

如果您生活在可能积雪的极端天气条件下，使用四季专用保护套是必须的，以便得到保修。

壁炉安装（包含燃烧器）请根据安装操作手册。

ITALIANO

Installazione Caminetti

POD SERIES

1. Per Installazioni (in località - please remove) interne inserire la Vaschetta di Sicurezza. L'apparecchio non deve essere utilizzato in località interne se non è stata installata la Vaschetta di Sicurezza.

   Per installazioni all'aperto passare alla Fase 2.

2. Inserisci il bruciatore nel modello.

3. (Se applicabile) Installazione del Schermo di Vetro Antifuoco.

   Per assemblare gli schermi di vetro antifuoco, fare riferimento al manuale di assemblaggio fornito con il vostro schermo di vetro. Effettuare questa operazione prima di sistemare il materiale decorativo all'interno del vassoio.

   Con attenzione (si consiglia che lo facciano due persone), posizionare lo schermo di vetro antifuoco assemblato nell'incavo del tavolo e centrare gli schermi di vetro rispetto al bruciatore.

4. Aggiungere il carbone di vetro attorno al bruciatore - fare attenzione a non graffiare la superficie del bruciatore. Non posizionare il carbone di vetro sul bruciatore o dove possono interferire con il funzionamento del bruciatore o della fiamma.

5. Questi modelli sono dotati di staffe di fissaggio (Ground Fixing Brackets) a terra in modo che possano essere installati in una posizione fissa. Seguire le istruzioni fornite con le staffe di fissaggio a terra per completare l'installazione del prodotto.

Se abitate in condizioni climatiche estreme dove è probabile si verifichi l'accumulo di neve, è obbligatorio usare la All-Season Cover per essere coperti dalla garanzia.

OPERARE IL BRUCIATORE SECONDO IL MANUALE DI OPERAZIONE INCLUSO.

ESPAÑOL

Instalación de la chimenea

SERIE POD

1. Inserte el doble fondo de seguridad para instalaciones interiores. El aparato no debe estar utilizado en espacios interiores sin el el doble fondo de seguridad instalado.

   Para la instalación en el exterior, vaya al Paso 2.

2. Inserte el quemador en el modelo.

3. Instalación de la Pantalla de Vidrio contra Fuego (Si se aplica).

   Para ensamblar las pantallas de vidrio contra fuego, consulte el manual de ensamblaje proporcionado con su pantalla de vidrio. Realice este paso antes de colocar el material decorativo dentro de la bandeja.

   Con cuidado (se recomienda que dos personas lo realicen), coloque la pantalla de vidrio contra fuego ya ensamblada en el hueco de la mesa y centre las pantallas de vidrio con el quemador.

4. Añade el vidrio antracita alrededor del quemado - Precaución de no rasgar la superficie del quemador

   No coloque ningún vidrio antracita sobre el quemador. Esto puede causar interferencia con la llama y/o el uso apropiado del quemador.

5. Estos modelos vienen con soportes de fijación de tierra para que puedan instalarse en una posición fija. Siga las instrucciones suministradas con los soportes de fijación de tierra para completar la instalación del producto.

Si vive en condiciones climáticas extremas donde es probable que se acumule nieve, es imprescindible utilizar el cubierta de invierno para estar cubierto por la garantía.

SIEMPRE USE DE ACUERDO CON EL MANUAL OPERACIONAL, INCLUIDO CON EL QUEMADOR.

5.

© Copyright 2004 - 2026 MAD Design Group. All rights reserved. V2610

ENGLISH

Fireplace Installation

STIX SERIES

Outdoor use only

Equipment required: *Philips head screw driver*

1. Confirm you have received all necessary parts as illustrated.
2. Remove the three (3) screws (part A) that are in place on the outside rim;
3. To insert burner, carefully turn the model upside down;
4. Insert burner from above, with burner face facing down;
5. Once the burner is positioned against the top rim of the Stix centre, screw into position with three (3) screws (part A) from the outside of the model;
6. Carefully turn the model to upright position. Position the fireplace in accordance to the compulsory minimum clearances outlined in the Instruction Manual.
7. This model is supplied with Ground Fixing Brackets and must be securely fixed in position. Follow the instructions supplied with the Ground Fixing Brackets to complete the installation.

*If located in coastal areas or near swimming pools, Stix needs to be washed down regularly to remove salt/pool water to prevent rust.

OPERATE ACCORDING TO THE BURNER OPERATIONS MANUAL INCLUDED WITH THE BURNER.

DEUTSCH

Installation der Feuerstelle

STIX SERIE

Nur für den Außenbereich

Erforderliches Werkzeug: *Kreuzschlitzschraubendreher*

1. Prüfen Sie, ob Sie alle dargestellten Teile erhalten haben.
2. Lösen Sie die drei (3) Schrauben (A), die sich im Außenrand des Befestigungsrings befinden.
3. Um den Brenner einzusetzen, drehen Sie den Stix vorsichtig auf den Kopf.
4. Drehen Sie nun auch den Brenner auf den Kopf und setzen Sie ihn von der Modell-Unterseite aus ein.
5. Sobald der Brenner am oberen Rand des Befestigungsrings in Position gebracht wurde, befestigen Sie ihn von außen mit Hilfe der drei (3) Schrauben (A). Ziehen Sie diese leicht fest.
6. Stellen Sie abschließend den Stix wieder vorsichtig auf die Füße. Positionieren Sie die Feuerstelle entsprechend der vorgeschriebenen Mindestabstände, die in dieser Bedienungsanleitung aufgelistet wurden.
7. Diese Modelle sind mit Bodenhaltewinkeln ausgestattet und müssen sicher in einer festen Position montiert werden. Folgen Sie den Anweisungen, die mit den Bodenhaltewinkeln geliefert werden, um die Montage abzuschließen.

*Wenn sich Stix in Küstengebieten oder in der Nähe von Schwimmbädern befindet, muss es regelmäßig abgewaschen werden, um Salz/Poolwasser zu entfernen und Rost zu verhindern.

NEHMEN SIE DEN BRENNER ENTSPRECHEND DER BEDIENUNGS- UND INSTALLATIONS-ANLEITUNG, DIE JEDEM BRENNER BEIGEFÜGT IST, IN BETRIEB.

FRANÇAIS

Installation des Cheminées

SERIES STIX

Usage extérieur uniquement

Matériel nécessaire: *Tournevis cruciforme*

1. Assurez-vous d'avoir bien reçu toutes les pièces nécessaires telles que représentées sur le diagramme ci-dessous.
2. Retirez les trois (3) vis (A) insérées dans la structure en acier inoxydable.
3. Avant d'insérer le brûleur, renversez avec précaution le modèle.
4. Insérez le brûleur par le haut, le dessus du brûleur étant face au sol.
5. Une fois que le brûleur butte contre la partie supérieure de la structure en acier inoxydable, fixez le en vissant les trois (3) vis depuis l'extérieur du modèle vers l'intérieur.
6. Retournez précautionneusement le modèle pour le ramener dans la bonne position. Positionnez l'EcoSmart conformément aux distances de dégagement obligatoires minimales énoncées dans le Manuel d'Utilisation.
7. Ces modèles sont livrés avec des supports de fixation au sol et doivent être solidement fixés en position. Suivez les instructions fournies avec les supports de fixation au sol afin de compléter l'installation.

*Si Stix est situé dans des zones côtières ou près de piscines, il doit être nettoyé régulièrement pour éliminer le sel/l'eau de piscine et éviter la rouille.

UTILISEZ L'APPAREIL EN ACCORDANCE AVEC LE MANUEL FOURNIS AVEC LE BRÛLEUR.

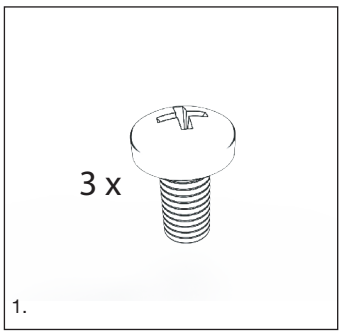

1.

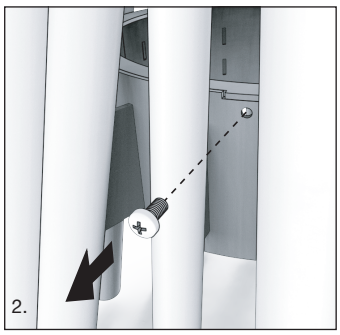
2.

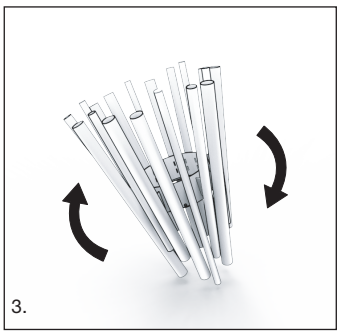
3.

4.

中文

安装壁炉

STIX 系列!

仅限户外使用

所需设备:十字螺丝刀

1. 确认你已经收到如图所示的所有必需部件。
2. 根据图示Part A, 卸下外侧的3个螺丝。
3. 放入燃烧器时，请小心将Stix支架反转倒置。
4. 将燃烧器正面朝下嵌入凹槽内。
5. 当燃烧器与凹槽中心定位准确后，再将先前卸下的三个螺丝按原位拧紧。
6. 小心地将壁炉调整至正位放置。安装壁炉时，要遵守本说明手册中规定的最小间距。放置壁炉时，要满足本说明手册中规定的最小 间距要求。
7. 此类产品配有地钉紧固件，必须牢固地固定在安装位置。请参阅随附的地钉紧固件安装说明完成安装。

*如果位于沿海地区或游泳池附近，STIX需要定期清洗以去除盐分/池水以防止生锈。

壁炉安装（包含燃烧器）请根据安装操作手册。

ITALIANO

Installazione Caminetti

STIX SERIES

Solo per uso esterno

Materiale necessario: *chiave di Allan, cacciavite a stella.*

1. Confermare di aver ricevuto tutte le parti necessarie come illustrato.
2. Rimuovere le tre (3) viti (parte A) che si trovano sul bordo esterno
3. Per inserire il bruciatore, capovolgere delicatamente il modello
4. Inserire il bruciatore dall'alto, con la faccia del bruciatore rivolta verso il basso
5. Una volta posizionato il bruciatore contro il bordo superiore del centro del modello Stix, avvitare in posizione con tre (3) viti (parte A) dall'esterno del modello;
6. Ruotare delicatamente il modello in posizione verticale. Posizionare il caminetto in base alle distanze minime obbligatorie indicate nel Manuale di istruzioni.
7. Questi modelli sono dotati di staffe di fissaggio a terra e devono essere fissati saldamente in posizione. Seguire le istruzioni fornite con le staffe di fissaggio a terra per completare l'installazione.

*Se posizionato in zone costiere o vicino a piscine, Stix deve essere lavato regolarmente per rimuovere il sale/acqua della piscina e prevenire la ruggine.

USARE IL BRUCIATORE COME DESCRITTO NEL MANUALE D'USO INCLUSO CON IL BRUCIATORE.

ESPAÑOL

Instalación de la chimenea

SERIE STIX

Solo para uso en exteriores

Herramientas Requeridas: *Destornillador con cabeza Philips.*

1. Confirme que ha recibido todas las piezas necesarias según la ilustración.
2. Retire los tres (3) tornillos (pieza A) que se encuentran en su lugar en el anillo circundante a la posición del quemador;
3. Para insertar el quemador, gire completamente la chimenea con precaución, apoyando la misma sobre una superficie no abrasiva como una moqueta o similar.
4. Inserte el quemador desde arriba, invertido, con la salida de la llama mirando hacia abajo.
5. Una vez el quemador está posicionado contra el anillo circundante que lo soportará en el centro de la chimenea Stix, atornille en su posición los tres (3) tornillos (pieza A) desde el exterior del modelo. Atornillelos firmemente y asegúrese de que el quemador queda perfectamente sujeto a la chimenea;
6. Con precaución, gire su chimenea a la posición vertical original. Posicione su chimenea de acuerdo con las distancias mínimas obligatorias señaladas en el Manual de Instrucciones.
7. Estos modelos vienen con soportes de fijación de tierra y deben fijarse firmemente en su posición. Siga las instrucciones suministradas con los soportes de fijación de tierra para completar la instalación.

*Si se encuentra en áreas costeras o cerca de piscinas, Stix debe lavarse regularmente para eliminar la sal/el agua de la piscina y prevenir el óxido.

SIEMPRE USE DE ACUERDO CON EL MANUAL OPERACIONAL, INCLUIDO CON EL QUEMADOR.

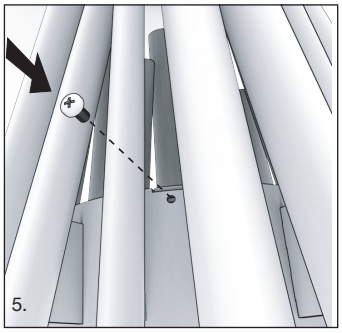
5.

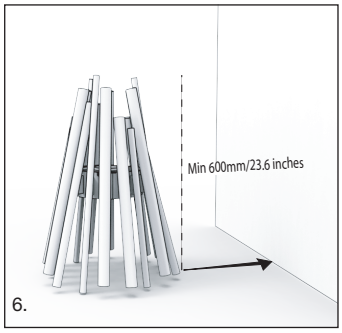

6.

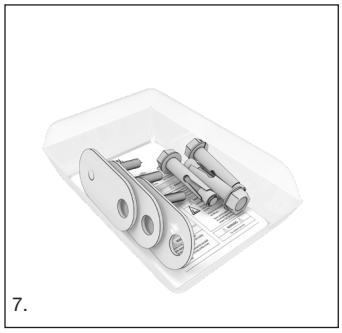
7.

© Copyright 2004 - 2026 MAD Design Group. All rights reserved. V2610

MAD Design Group
Tel: +61 2 9997 3050
Email: info@maddesigngroup.com

REV2610

DESIGNED IN AUSTRALIA. MADE IN CHINA.